CLARK
THE FORKLIFT

PPXsio20

Niederhubwagen mit Lithium-Ionen-Batterie
2.000 kg

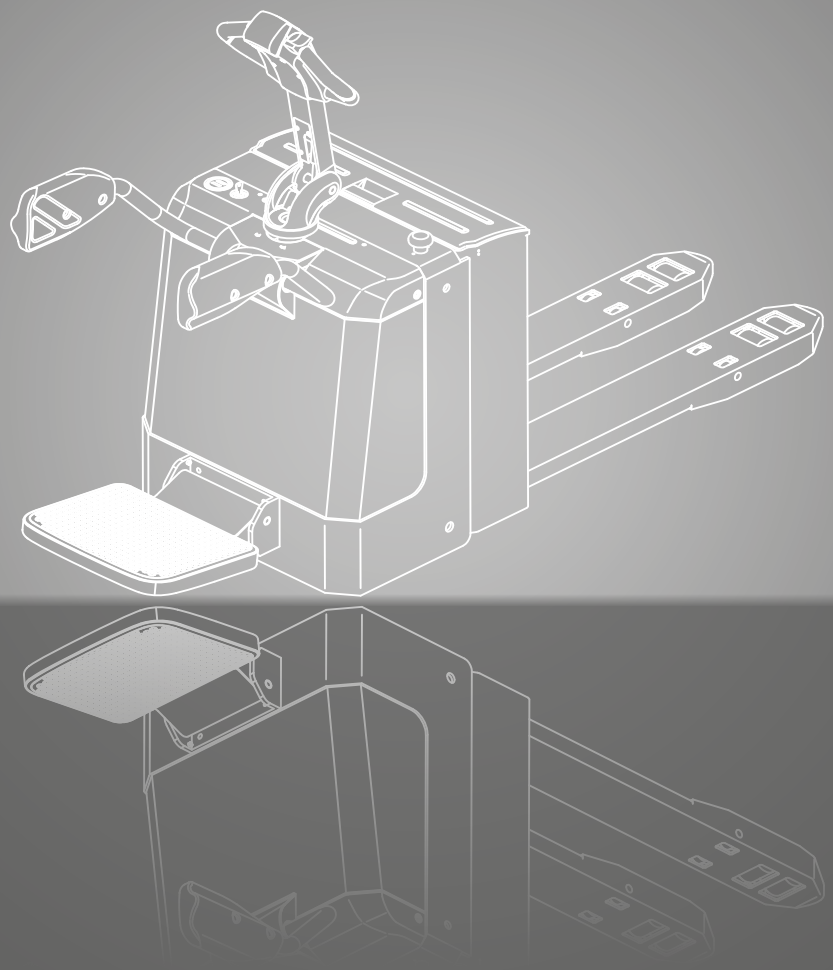

LI-ION
CLARK Lithium-Ion-Power

www.clarkmheu.com

ABMESSUNGEN

PPXsio20

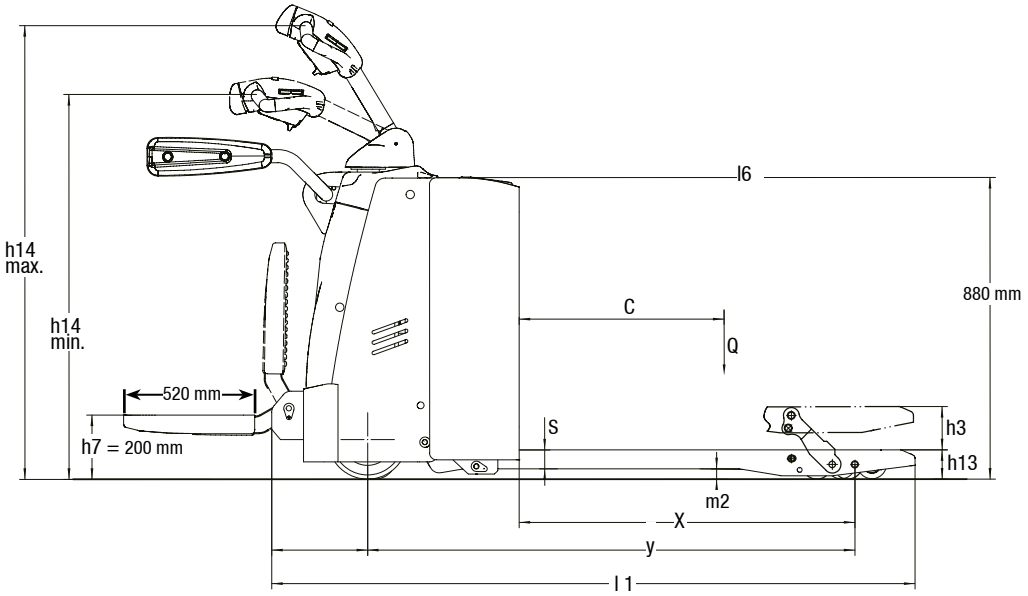

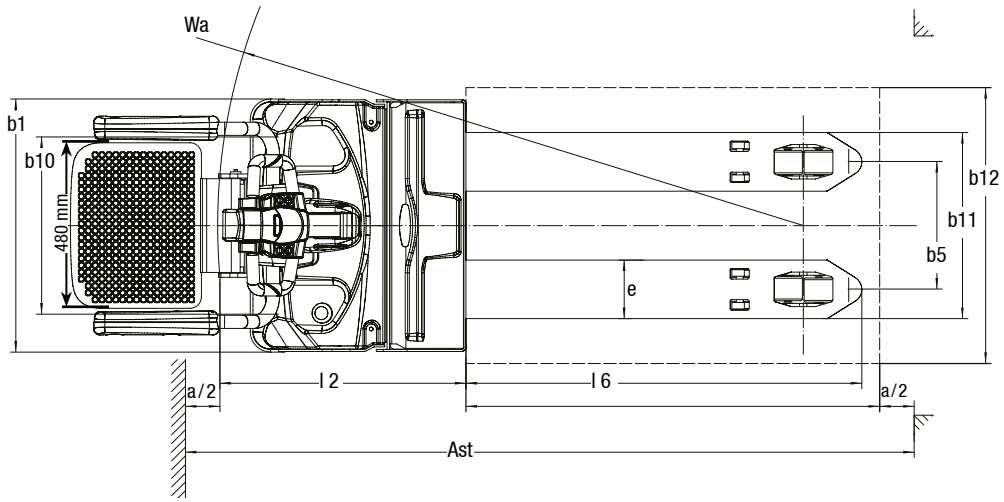

$$R_h = \sqrt{x^2 + \left(\frac{b_{12}}{2}\right)^2}$$

$$A_{st} = W_a + l_6 - x + a \quad \text{wenn} \quad R_h < W_a$$

$$A_{st} = R_h + l_6 - x + a \quad \text{wenn} \quad R_h > W_a$$

Die zugehörigen Werte finden Sie unter den entsprechenden Zeilennummern in der Tabelle „Technische Daten“.

TECHNISCHE DATEN

Technische Daten nach VDI 2198

	1.1 Hersteller (Kurzbezeichnung)		CLARK
Kennzeichen	1.2 Typzeichen des Herstellers		**PPXsio20**
	1.3 Antrieb		24V Elektro
	1.4 Bedienung		Stand -/ Geh - Lenkung
	1.5 Tragfähigkeit / Last	Q (kg)	2.000
	1.6 Lastschwerpunktabstand	c (mm)	600
	1.8 Lastabstand	x (mm)	916
	1.9 Radstand	y (mm)	1.418
Gewicht	2.1 Eigengewicht inkl. Batterie (s. 6.5)	kg	630
	2.2 Achslast mit Last vorn / hinten	kg	1.020 / 1.610
	2.3 Achslast ohne Last vorn / hinten	kg	500 / 130
Räder, Fahrwerk	3.1 Bereifung		Polyurethan
	3.2 Reifengröße, vorn		Ø 230 x 75
	3.3 Reifengröße, hinten		Ø 85 x 70 / Ø 83 x 115
	3.4 Zusatzräder (Abmessungen)		Ø 130 x 55
	3.5 Räder, Anzahl vorn/hinten (x = angetrieben)		1 x + 2 / 4 / 1 x + 2 / 2
	3.6 Spurweite, vorn	b10 (mm)	510
	3.7 Spurweite, hinten	b11 (mm)	370
Grundabmessungen	4.4 Hub	h3 (mm)	120
	4.4 Hubhöhe	h3 + h13 (mm)	205
	4.8 Standhöhe	h7 (mm)	200
	4.9 Höhe Deichselgriff in Fahrstellung min. / max.	h14 (mm)	1.150 / 1.470
	4.15 Höhe gesenkt	h13 (mm)	85
	4.19 Gesamtlänge (ohne Plattform)	l1 (mm)	1.930
	4.20 Länge einschl. Gabelrücken (ohne Plattform)	l2 (mm)	762
	4.21 Gesamtbreite	b1 (mm)	730
	4.22 Gabelzinkenmaße	s • e • l (mm)	55 x 170 x 1.150
	4.25 Gabelaußenabstand	b5 (mm)	540
	4.32 Bodenfreiheit Mitte Radstand	m2 (mm)	30
	4.33 Arbeitsgangbreite bei Palette 1.000 x 1.200 quer	Ast (mm)	2.523
	4.34 Arbeitsgangbreite bei Palette 800 x 1.200 längs	Ast (mm)	2.372
	4.35 Wenderadius	Wa (mm)	1.700
Leistungsdaten	5.1 Fahrgeschwindigkeit mit / ohne Last	km / h	9 / 12
	5.2 Hubgeschwindigkeit mit / ohne Last	m / s	0,050 / 0,054
	5.3 Senkgeschwindigkeit mit / ohne Last	%	0,067 / 0,054
	5.8 Max. Steigfähigkeit mit / ohne Last * 1		8,0 / 16,0
	5.10 Betriebsbremse		Elektrisch
Antrieb/ Motor	6.1 Fahrmotor, Leistung S2 60 min	kW	2,5
	6.2 Hubmotor, Leistung bei S3 15 %	kW	2,2
	6.3 Batterie nach DIN 43531/35/36 A, B, C, nein		DIN 43535 B
	6.4 Batteriespannung, Nennkapazität	Ah / 5hr	24 V / 205
	6.5 Batteriegewicht	kg	70
	6.6 Energieverbrauch nach VDI - Zyklus	kWh / h	-
	- Batterietyp		Lithium-Ionen
	8.1 Art der Fahrsteuerung		AC
Sonst.	10.5 Ausführung Lenkung		Elektronisch
	10.7 Schalldruckpegel nach EN 12053, Fahrerohr	dB(A)	74

* 1) Bei einem Reibungsbeiwert von μ = 0.6 bei 1,6 km / h

Alle Angaben beziehen sich auf Fahrzeuge in Standardausführung.

Technische Verbesserungen und Änderungen bleiben vorbehalten. Abbildungen und technische Angaben sind für die Ausführung unverbindlich.
Alle Maßgaben unterliegen den üblichen Toleranzen (+ 5 % und - 10 %).

AUSSTATTUNGSVARIANTENMATRIX

		PPXsio20
Allgemein	Zuverlässiger und wartungsarmer AC – Fahrmotor	•
	Zwei Stützrollen	•
	Kletterrollen für einfache Lastrollen	x
	Ergonomische Fahrerstandplattform	•
Antrieb und Batterien	Fahrgeschwindigkeit 12 km / h	•
	Einfach - Lastrolle (Polyurethan)	x
	Tandem - Lastrolle (Polyurethan)	•
	Elektrische Lenkung	•
	Profiliertes Antriebsrad	x
	Externes Ladegerät (100 A) mit 230 V-Stecker	•
	Batterieentladeanzeige	•
	Batterieraum für Batterien mit 205 Ah	•
Abmessungen	Gabelaußenabstand: 540 mm	•
	Gabelaußenabstand: 600 mm / 685 mm	x
	Gabellänge: 1.150 mm	•
	Gabellänge: 850 mm, 1.000 mm, 1.220 mm, 1.450 mm, 2.000 mm, 2.400 mm	x
Sicherheit	Aktivierung über Schlüsselschalter	•
	Automatische Hubabschaltung bei max. Hub	•
	Aautomatische Parkbremse	•
	Ergonomische Sicherheitsdeichsel	•
	Bedienelemente für Rechts– und Linkshänder geeignet	•

• = Serienausstattung, x = Option

AUSSTATTUNGSMERKMALE & VORTEILE

PPXsio20

Elektrisches Heben und Absenken

- Feinfühliges Heben und Senken
- Griffgünstige Positionierung der Bedienelemente
- Automatisches Abbremsen beim Loslassen der Deichsel
- Für Links- als auch für Rechtshänder geeignet

Fahrzeug Display

- Batterieentladeanzeige
- Betriebsstundenzähler
- Batteriemanagement
- Anzeige von Fehlercodes

Einsatz

- Für den Einsatz auf mittleren bis langen Transportstrecken
- Kraftvoller 24 Volt Antrieb mit Li-Ionen-Power
- Reibungsloser und leiser Betrieb
- Hohe Verfügbarkeit durch Zwischenladung
- Kurze Ladezeit
- Manövrierbar auf engstem Raum durch hochklappbare Plattform
- Programmierbares Fahrverhalten

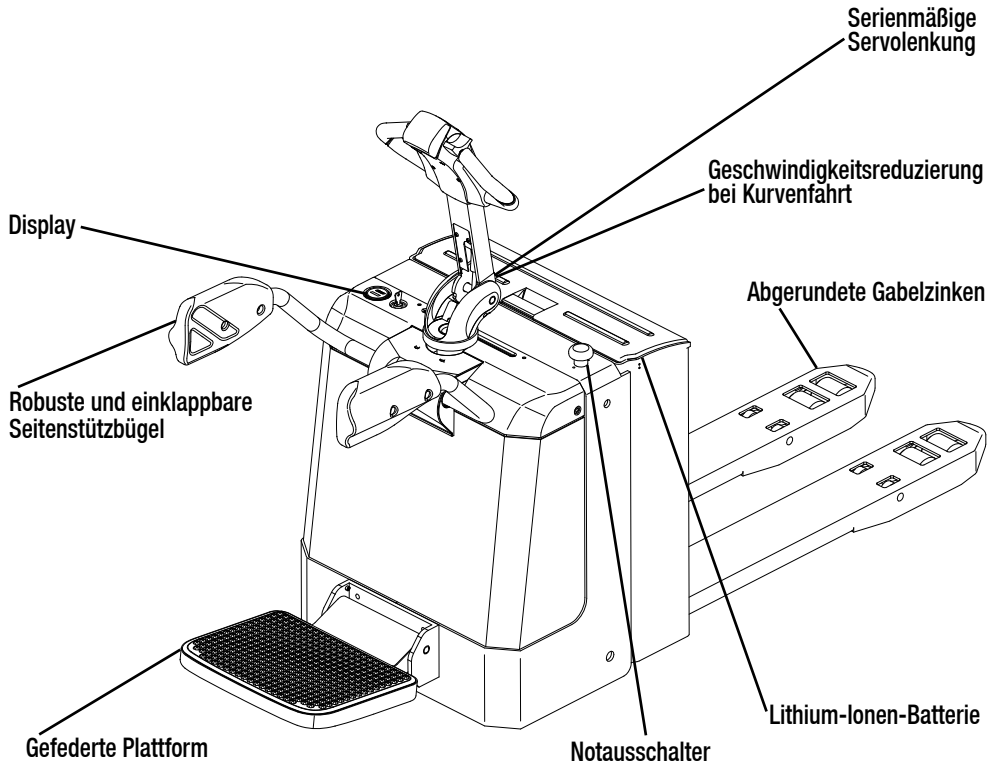

Technische Verbesserungen und Änderungen bleiben vorbehalten. Abbildungen und technische Angaben sind für die Ausführung unverbindlich.
Alle Maßgaben unterliegen den üblichen Toleranzen (+ 5 % und - 10 %).

PRODUKTBESCHREIBUNG

Der CLARK Lithium-Ionen Niederhubwagen PPXsio20 ist ein robuster und wertbeständiger Niederhubwagen für den industriellen Einsatz auf mittleren bis langen Transportstrecken, konzipiert. Ob zur Be- und Entladung von Lkw oder zum schweren Materialtransport im Lager, CLARK Lagertechnik ist für harte Einsätze ausgelegt. Durch Zwischenladungen können Stillstandszeiten zum Nachladen vermieden werden. Der Li-Ion-Akku sorgt somit für höchste Verfügbarkeit. Auch bei langen Einsatzzeiten ist - dank der Zwischenladefähigkeit - kein Batteriewechsel notwendig. Da der Li-Ion-Akku bei der Ladung keine Gase freisetzt, sind keine belüfteten Laderäume notwendig.

Fahrerplattform

Die klappbare Fahrerplattform zählt beim PPXsio20 zur serienmäßigen Ausstattung, und erhöht sowohl Sicherheit als auch Ergonomie im Einsatz. Die Plattform ist manuell hochklappbar und auch bei beengten Platzverhältnissen optimal einsetzbar. Die Trittfläche der Plattform hat eine rutschfeste Oberfläche und bietet durch eine zusätzliche Federung optimalen Komfort. Die sehr niedrige Tritthöhe erleichtert zudem das Auf- und Absteigen im Arbeitsalltag. Sollte der Fahrer die Plattform verlassen, wechselt das Fahrzeug automatisch in den Stand-by-Modus, und das Gerät ist nicht mehr verfahrbar. Im Einsatz mit aktivierten Seitenschutzbügeln sind maximale Fahrgeschwindigkeiten von bis zu 12 km/h möglich. Bei eingeklappten Seitenbügel wird die maximale Fahrgeschwindigkeit automatisch reduziert.

Produktivität

Alle Bedienelemente und Funktionen zum Heben, Senken und Fahren sind griffgünstig in der ergonomischen Sicherheitsdeichsel positioniert. Der Bediener kann sich somit ganz auf den Transport von Gütern konzentrieren. Für hohe Sicherheit in Kurven sorgt die Geschwindigkeitsreduzierung bei Kurvenfahrt.

Vorteile der Lithium-Ionen-Technologie

Die Lithium-Ionen-Batterie lässt sich problemlos und ohne Einschränkung der Lebensdauer zwischenladen. Ein Nachladen der Batterien ist an jeder 230 V-Steckdose möglich. Es fallen keine Kosten zur Anpassung der Ladeinfrastruktur an (z.B. zur Belüftung). Zudem sind keine Wartungsarbeiten rund um die Batteriesäure notwendig. In nur 10 Minuten können 7% Batteriekapazität aufgeladen werden.

Zuverlässigkeit

In der Konstruktion hat CLARK für die Niederhubwagen auf bewährte Komponenten und Materialien zurückgegriffen und solide verbaut, um eine lange Lebensdauer, hohe Leistung und Sicherheit zu gewährleisten.

Händler:

CLARK Europe GmbH
Dr.-Alfred-Herrhausen-Allee 33
47228 Duisburg / Germany
Tel.: +49 (0)2065 499 13-0
Fax: +49 (0)2065 499 13-290
E-Mail: Info-europe@clarkmheu.com
www.clarkmheu.com

Nr.: 4583088 06/2021

Gültig für Lot-Nr.: PPXsio20: 8294